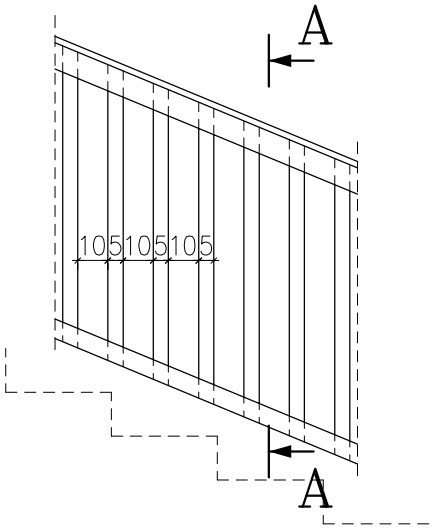


A–A

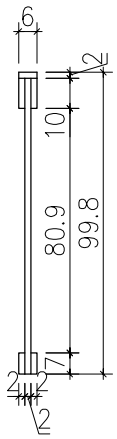


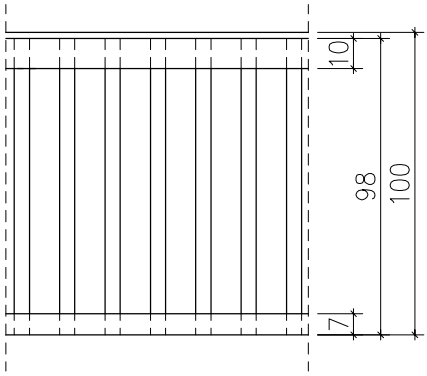


barierkę wykonać z desek grubosci 2cm
elementy łączyć wkrętami do drewna 3x60

**Przedsiębiorstwo "INWESTBUD" Sp. z o.o.,**
**58-306 Wałbrzych, ul. Jaworowa 15a**

| | | | | |
|---|---|---|---|---|
| Projektant: | mgr inż. Jacek Stasiak | 264/DOŚ/10 | | Data: 07.2013 |
| Asystenci: | | | | |
| Sprawdzający: | mgr inż. Ryszard Chudy | 181/70 | | Stadium: Pw |
| Temat: | Budowa wieży widokowej na szczycie góry Dzikowiec w Boguszowie–Gorcach | | | Skala: 1:250 |
| Inwestor: | Gmina Miasto Boguszów–Gorce; Plac Odrodzenia 1; 58–370 Boguszów–Gorce<br>PGL LP Nadleśnictwo Wałbrzych z siedzibą w Boguszowie–Gorcach<br>ul.Miła 2 58–372 Boguszów–Gorce | | | Nr rys.: 13 |
| Tytuł rys.: | SZCZEGÓŁ BARIERKI SCHODOWEJ | | | |